Meetinstructies

Plissé en duette

Jaloezieënfabriek

Modellen: AO10, AO20, AU10, AU20, AB10, AB20, BB10, BB20, BB24, BO10 en BO20

“In de dag” montage (tussen de muren)

1 Meet op de plekken B1, B2 en B3 de breedte van muur tot muur.

B1 _____ **B2** _____ **B3** _____

2 Meet vervolgens op de plekken H1, H2 en H3 de hoogte binnen het raamkozijn.

H1 _____ **H2** _____ **H3** _____

3 Noteer hieronder de **kortste** maten. Bij de breedte geldt een aftrek van 1 cm, bij de hoogte niets. Noteer de netto maten bij **Bestelmaat.**

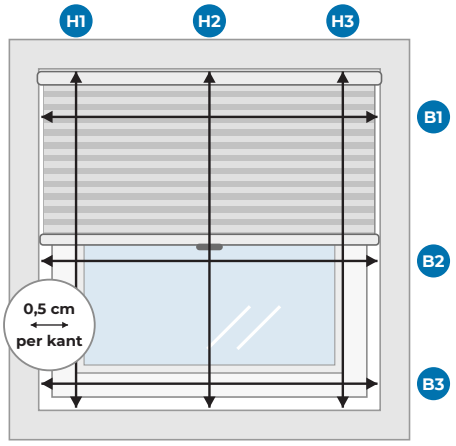

	OPGEMETEN		BESTELMAAT
Kortste breedte		– 1 cm	
Kortste hoogte		geen aftrek	

“Op de dag” montage (voor het kozijn)

1 Meet op de plekken B1, B2 en B3 de breedte van het kozijn.

B1 _____ **B2** _____ **B3** _____

2 Meet vervolgens op de plekken H1, H2 en H3 de hoogte van het kozijn.

H1 _____ **H2** _____ **H3** _____

3 Noteer hieronder de **kortste** maten en tel bij de breedte, en zo nodig bij de hoogte, een overlap op. Deze overlap bepaalt u zelf. Noteer de netto maten bij **Bestelmaat.**

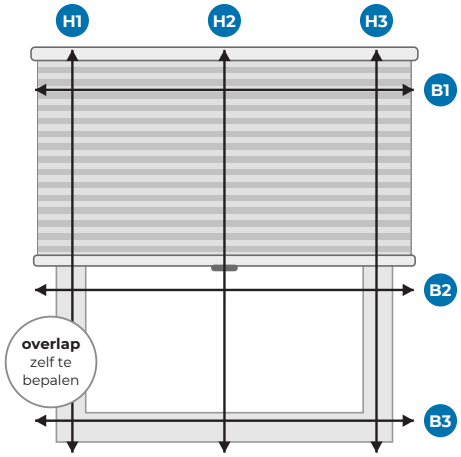

	OPGEMETEN		BESTELMAAT
Kortste breedte		+ ... cm	
Kortste hoogte		+ ... cm	

“Op het glas” montage (tussen de glaslatten)

1 Meet op de plekken B1, B2 en B3 de breedte van glaslat tot glaslat.

B1 _____ **B2** _____ **B3** _____

2 Meet vervolgens op de plekken H1, H2 en H3 de hoogte van glaslat tot glaslat.

H1 _____ **H2** _____ **H3** _____

3 Noteer hieronder de **kortste** maten. Bij de breedte trekt u zo weinig mogelijk af, maximaal 3 mm. De hoogte meet u strak, zonder aftrek. Noteer de netto maten bij **Bestelmaat.**

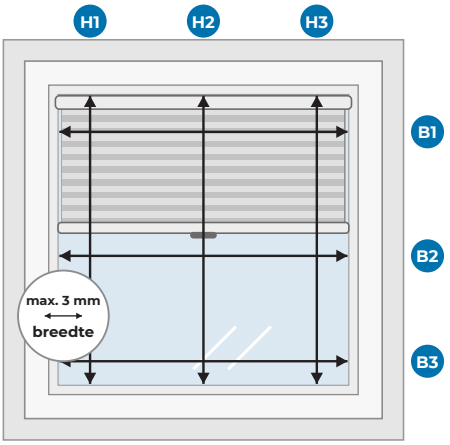

	OPGEMETEN		BESTELMAAT
Kortste breedte		max. – 3 mm	
Kortste hoogte		geen aftrek	

Tips

- Voor een betere verduistering adviseren wij het plissé of duette “op de dag” te plaatsen.
- Gebruik een metalen rolmaat om de breedte en hoogte in één keer te meten.
- Houd rekening met uitstekende delen, zoals deurknoppen, raamkrukken en raamgrepen.